FÖR ATT STABILISERA TEGELMURAR KAN MAN
MURA IN BETONGPELARE MED JÄMNA MELLANRUM.
ETT RIKTMÅTT KAN VARA ATT HA DESSA VAR 6:e METER.

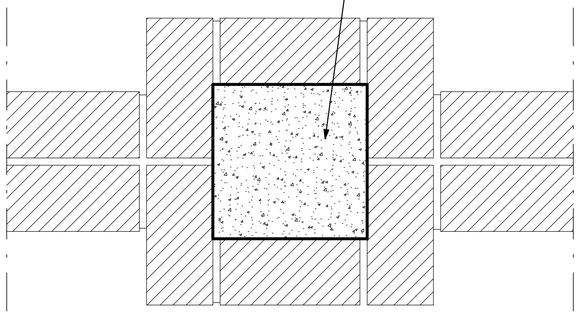

STÅLPELARE I TEGELMUR FÖR ATT
STABILISERA MUREN.
DILFOG KAN PLACERAS VID STÅLPELARE.
VAR NOGGRANN MED ATT KRAMLA ERFORDERLIG
MÄNGD INTILL STÅLPELARE.

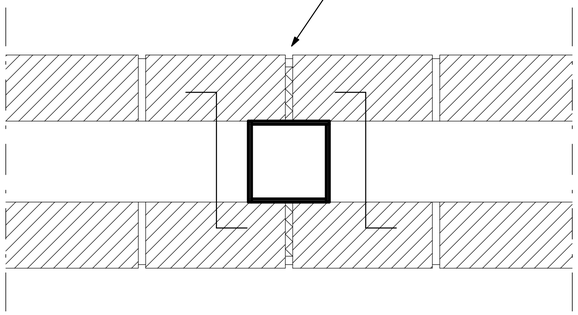

DILFOGAR PLACERAS MED FÖRDEL VID
PELARE I MUREN.
DOCK MÅSTE MAN TILLSE ATT TEGELMUREN
SOM GÅR UPP MOT PELAREN STABILISERAS
I SIDLED MOT PELAREN.
DETTA KAN GÖRAS PÅ OLIKA SÄTT. T.EX. KAN
TEGELMUREN "MURAS" IN I TEGELPELAREN MED
ETT MELLANLÄGG. ALTERNATIVT KAN MAN MURA
IN NÅGOT STÅL FÖR ATT STABILISERA MUREN I
ÄNDEN MOT PELAREN.

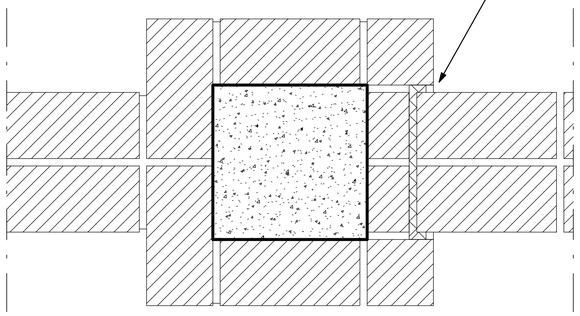

STÅLPELARE I TEGELMUR FÖR ATT
STABILISERA MUREN.
HÄR REDOVISAT UTAN DILFOG.
VAR NOGGRANN MED ATT KRAMLA ERFORDERLIG
MÄNGD INTILL STÅLPELARE.

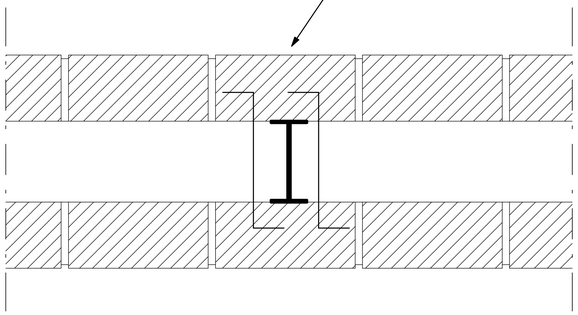

FÖRKLARINGAR:

DETALJ SKA SES SOM FÖRSLAG.

TANKEN MED DETALJEN ÄR ENDAST ATT GE KOMMENTARER PÅ VAD SOM VI ANSER VARA VIKTIGT ATT TÄNKA PÅ, MED HÄNSEENDE PÅ TEGLET.

VÄGGUPPBYGGNAD M.M. ÄR BARA INRITAT FÖR ILLUSTRATION.

RÅDGÖR MED TEGELMÄSTER OM FRÅGOR GÄLLANDE ER SPECIFIKA BYGGNAD.

REV	ÄNDRING	DATUM

PRINCIPHANDLING

tegelmäster®

UPPDRAG NR	KONSTRUERAD AV	HANDLÄGGARE
-	FL	FL
DATUM	ANSVARIG	
2021-11-19	FL	

TEGELMÄSTER - PRINCIPDETALJ

FRISTÅENDE MURAR, STABILISERING

SKALA A1	NUMMER	REV
1 : 5	T-26.6-0017	